Längsflansch

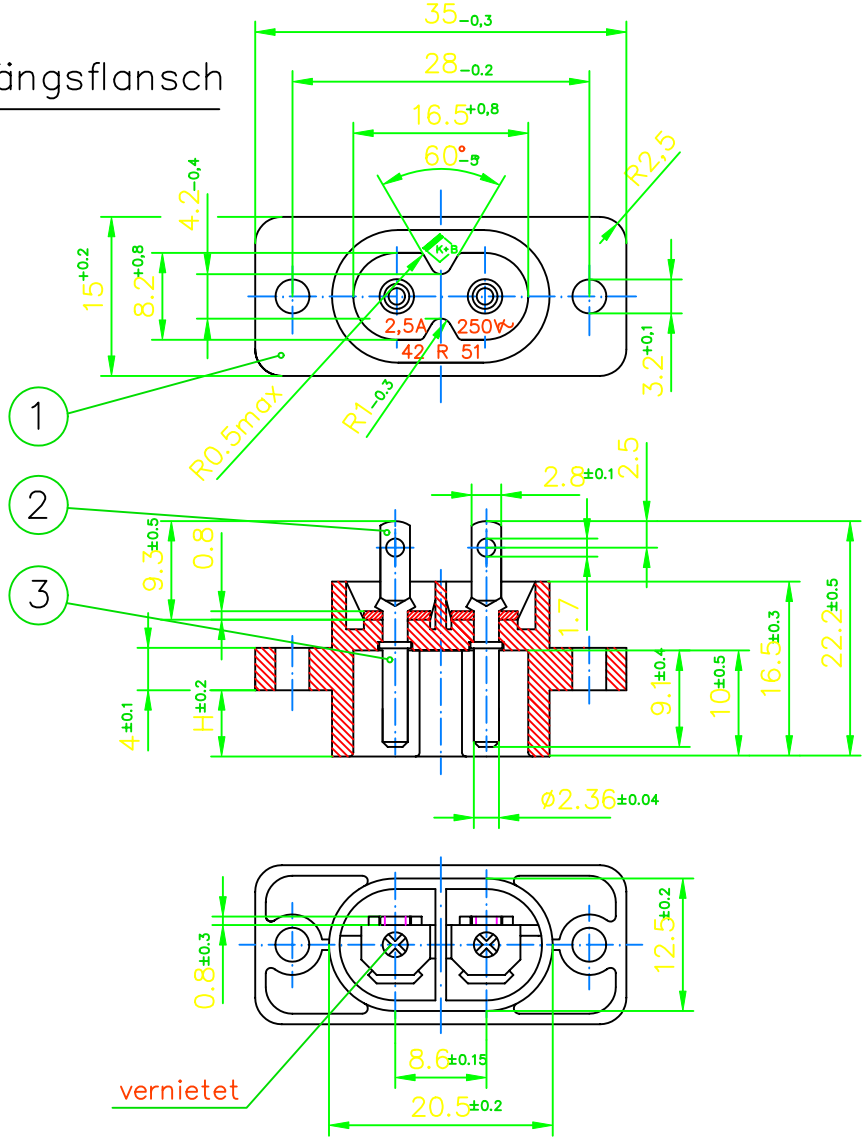

Steckflansch

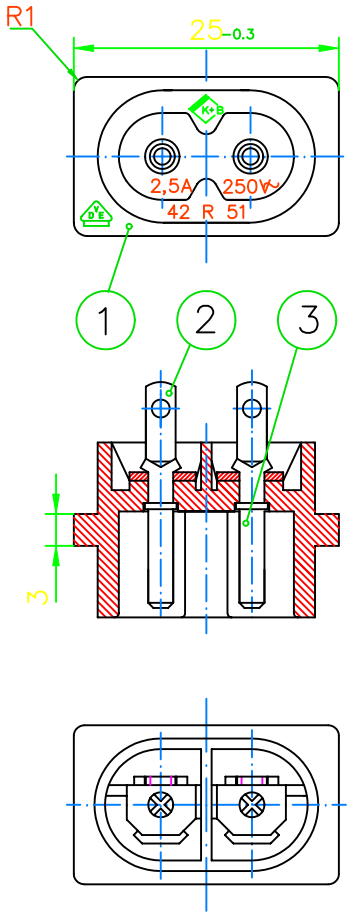

alle anderen Maße

siehe Längsflansch

Bestell–Nr. 42 R 51.□□2□

Längsflansch	1
Steckflansch	2
schwarz	1
grau	2
weiß	3
braun	4
	2
Maß H ±0.2	
1	1
6	2

Prüfzeichen (vorhanden = ◉)

	VDE	S	N	D	S	FI	KEMA KEUR	UL	SP
Längs–flansch	◉	◉	◉	◉	◉	◉		◉	◉
Steck–flansch	◉								

Montagedurchbruch

M 1:1

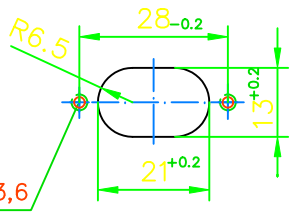

M3 oder
Durchgangsloch ø3,6
(entfällt bei Steckflansch)

Winkelabweichung

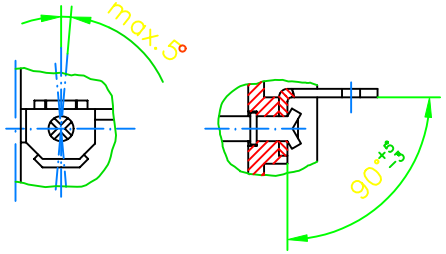

Alle Rechte vorbehalten ! Insbesondere darf diese Zeichnung weder kopiert noch Dritten zugänglich gemacht werden . CAD–Zeichnung

Kunden Nr.				Wz. Nr.			Werkzeugauslegung Schritt –fach
Verwendungsbereich				Zul. Abw.		Oberfläche	Maßstab 2:1 (1:1) Teilegewicht
							Werkstoff, Halbzeug
23	185/01	25.10.	Pb.	1993	Datum	Name	Benennung
23	332 / 97	17.12.	Pb.	Bearb.	14.06.	Bichlmaier	Kleingerätestecker
22	184 / 97	18.06.	Pb.	Gepr.	15.06.	Winbeck	2,5A 250V
21	058 / 97	12.03.	Pb.	Ges.			DIN EN 60 320 VDE0625/C8
20	039 / 96	26.02.	Pb.	Norm			
19	193 / 94	27.10.	Kr.	K+B Komponenten Bauelemente GmbH Benzstraße 2 84056Rottenburg a.d.L.			Zeichnungsnummer 42 R 51
18	109 / 94	12.07.	Sm				Blatt 1
17	357 / 93	14.06.	Bm				1 Bl.
Index	Änderung	Datum	Name	Urspr.			Ers. f.42 R 51 Ind.16 / 92 S 64 Ind.2