Netzleitung mit angespritztem Chinastecker und Kaltgerätedose

Artikelbeschreibung:
Zuleitungen 53RVV 3 G 1,0 schwarz
mit angespritztem Chinastecker Typ 001
und Kaltgerätedose Typ 501A,
2000 +/- 20 mm,
keine Ursprungsware

Erste Seite	**Leitung**	**Zweite Seite**
angespritzter Chinastecker Typ 001		Kaltgerätedose Typ 501A
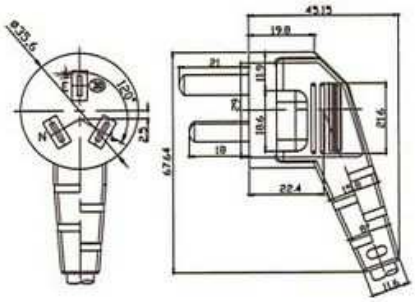		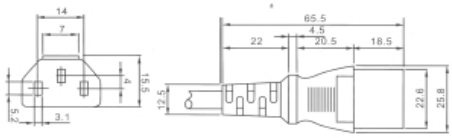
Chinastecker angespritzt, mit Knickschutz, Schutzklasse I, Standard: GB2099 / GB1002 Belastung / Spannung: 10 A / 250 V		PVC-Dose der Schutzklasse I, IEC 320 / C13 (EN 60320) mit Knickschutz, für T 65° C Belastung / Spannung: 10 A / 250 V
Prüfzeichen:	**Prüfzeichen:**	
Artikelnummer:	**Leitung:**	**Spezifikation:**
30011106 R639	53RVV 3 G 1,0 sw	2000 mm lang