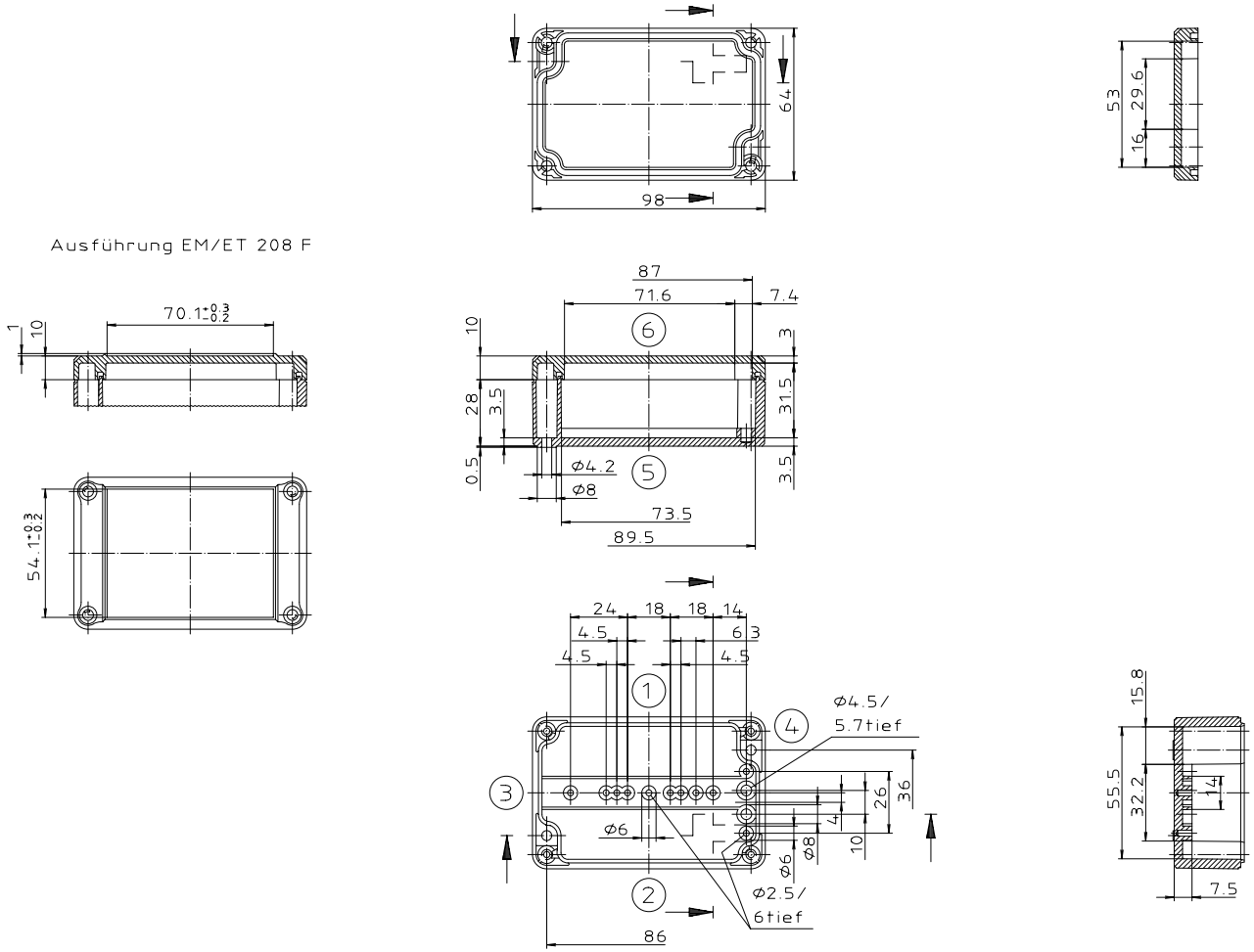

"Schutzvermerk nach DIN 34 beachten"

Maßstab: 1.1

Zchn.Nr: 1G 5145.029.04

Artikel: EM/ET 208
EM/ET 208 F
Katalogzeichnung

Ae.Nr:	Datum:
3633	22.08.02
2785	01.03.93
2742	08.01.93

BOPLA
A Phoenix Mecano Company

DISK: 2 500 875
Datum: 02.07.92 OK